Scheda tecnica: Rubinetto gas per piano cottura Randi 1
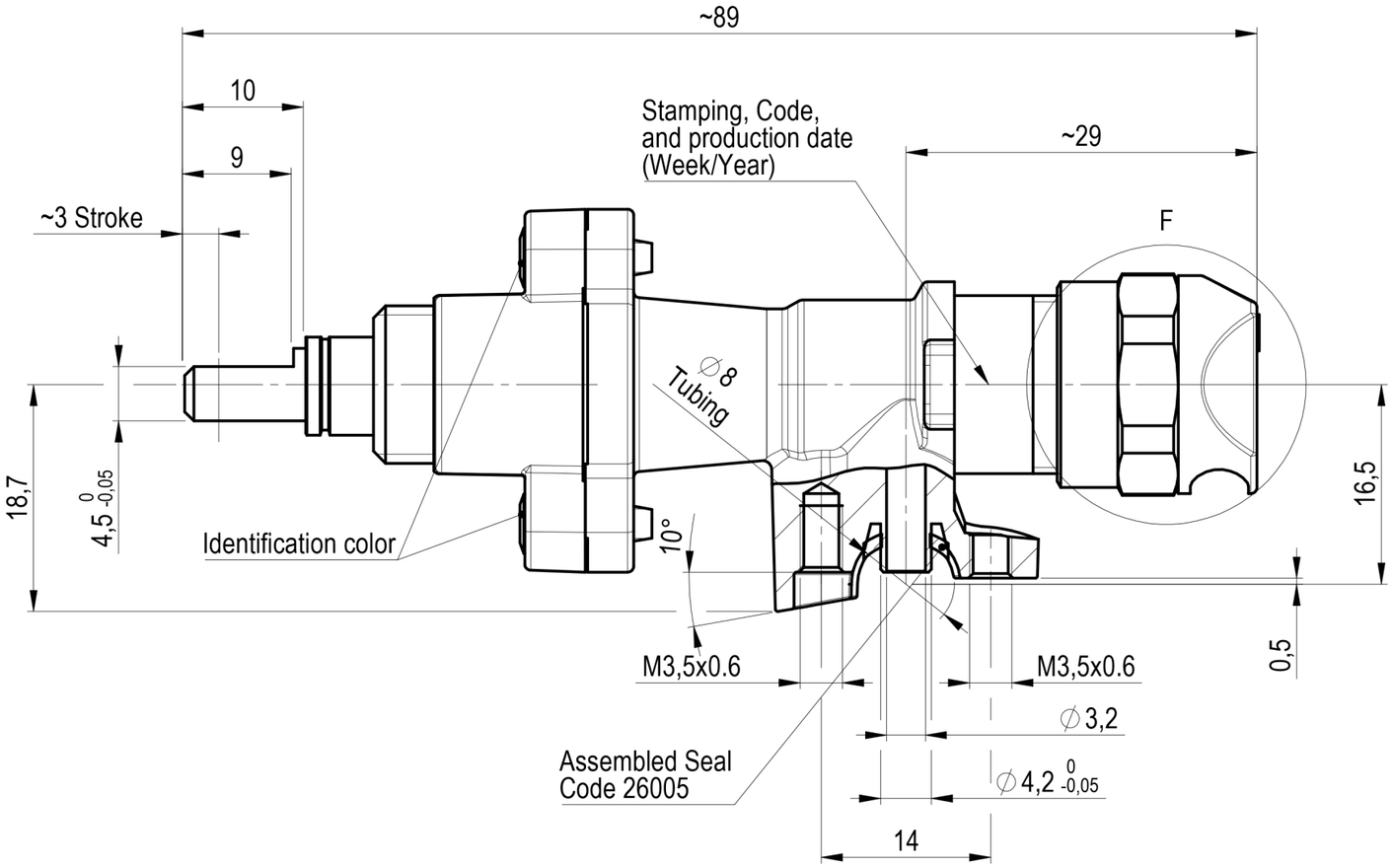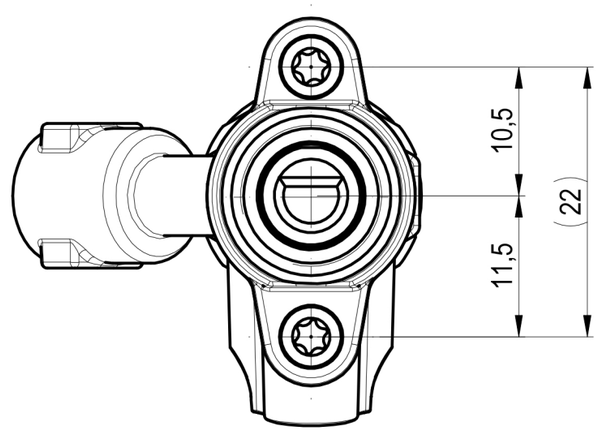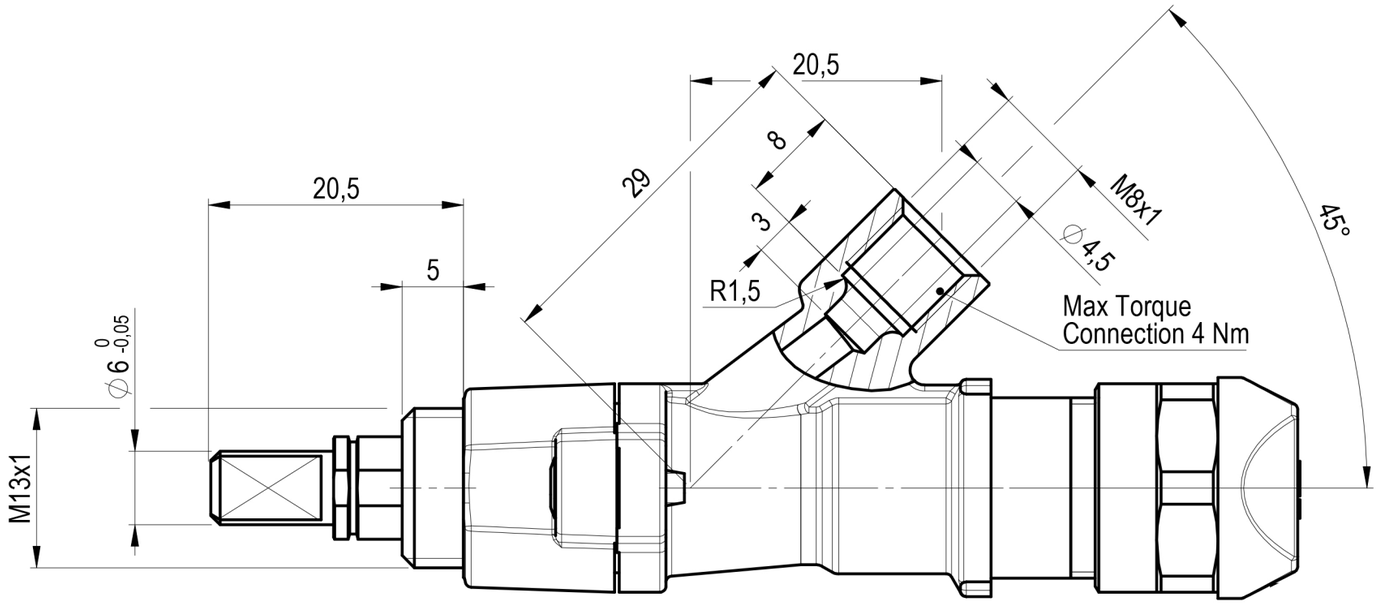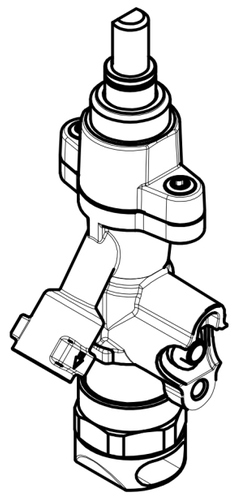
Data sheet: Gas tap for Randi 1-burner hob